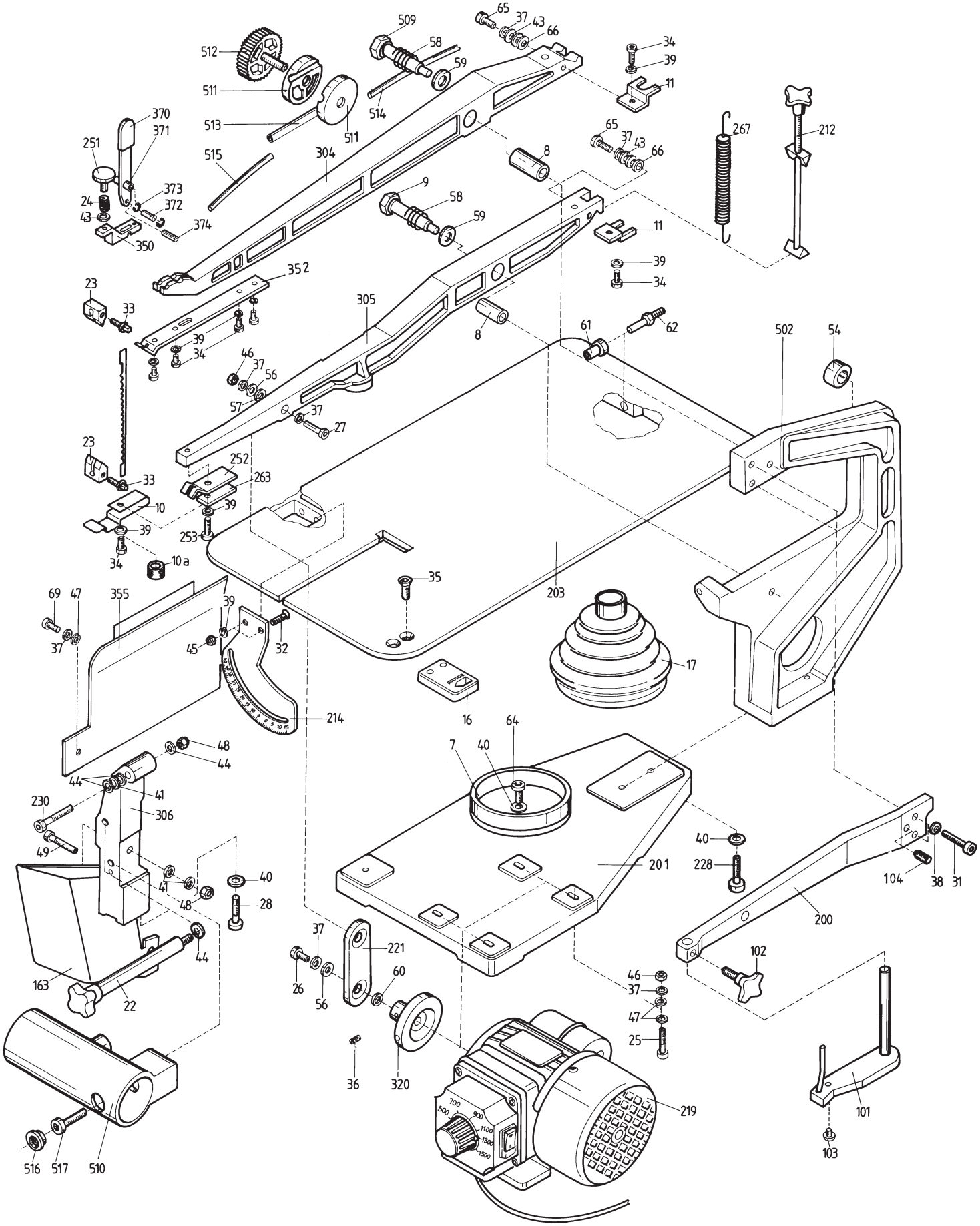

65
37
43
66
509
58
59
512
511
513
514
34
39
11
370
371
251
515
304
8
267
212
373
372
24
43
374
350
9
352
23
33
305
61
62
502
54
46
56
57
27
252
263
10
253
10a
35
203
69
47
355
45
32
17
16
214
64
7
40
48
44
41
230
306
49
201
228
104
38
31
200
28
221
26
60
102
163
22
25
36
320
219
101
103
516
517
510
700
500
900
1100
1300
1500